CONTOURGLOBAL	*Նախահաշիվ* *Bill of Quantity*				
	Document no. *Փաստաթղթի N*	Sheet / էջ	1	-	2
	2020թ-ին շահագործման համար անհրաժեշտ տեխնիկական ջրի համակարգի պահեստամասերի ձեռքբերում Purchase of spare parts for the technical water system required for operation in 2020				
Title Անվանում	Տեխնիկական ջրի համակարգի պահեստամասեր 2020 Spare parts for the technical water system for operation in 2020				

	01.09.2020		S.Mkrtchyan Ս. Մկրտչյան	A.Yolyan Ա. Յոլյան
	Date Ամսաթիվ		Prepared Նախապատրաստել է	Approved Հաստատել է

CONTOURGLOBAL	Նախահաշիվ Bill of Quantity			
Տեխնիկական ջրի համակարգի պահեստամասեր 2020 Spare parts for the technical water system for operation in 2020	Sheet / էջ	2	-	2

1. *Մատակարարման ծավալը* *Scope of the supply*

Սույն տեխնիկական բնութագրի առարկա հանդիսացող շահագործման համար անհրաժեշտ պարագաների ծավալն է՝	The scope of the accessories, the subject matter of this technical description is:

2. *Նախահաշիվ / Bill of Quantity*

ՀՀ / N.	*Նկարագրություն* *Description*	*Չափի միավորը* *Measure unit*	*Քանակը* *Quantity*	*Միավորի գինը (ՀՀ դրամ)* *Unit price (AMD)*	*Ընդամենը* *Total*
2.1.	Տեխնիկական ջրի պոմպ Technical water pump	հատ/pc	1		

CONTOURGLOBAL	*Տեխնիկական բնութագիր* *Technical description*				
	Document no. *Փաստաթղթի N*	Sheet / էջ	1	-	9
	2020թ-ին շահագործման համար անհրաժեշտ տեխնիկական ջրի համակարգի պահեստամասերի ձեռքբերում Purchase of spare parts for the technical water system required for operation in 2020				
Title Անվանում	Տեխնիկական ջրի համակարգի պահեստամասեր 2020 Spare parts for the technical water system for operation in 2020				

	01.09.2020		Ս. Մկրտչյան S. Mkrtchyan	Ա. Յոլյան A. Yolyan
	Date Ամսաթիվ		Prepared Նախապատրաստել է	Approved Հաստատել է

	ԲՈՎԱՆԴԱԿՈՒԹՅՈՒՆ	*CONTENTS*

1.	Մատակարարման առարկան	Subject of the supply
2.	Մատակարարման տեխնիկական պահանջները	Technical requirements of the supply
3.	Մատակարարման ժամանակահատվածը	Timeframe of the supply
4.	Մատակարարման տեղը	Place of the supply
5.	"ՔոնթուրԳլոբալ Հիդրո Կասկադ" ՓԲԸ-ն մատչելիությունը	Availability of ContourGlobal Hydro Cascade CJSC
6.	Փաթեթավորում, պիտակավորում	Packaging and Labeling
7.	Ապրանքների ընդունումը պահեստում	Receiving goods in the warehouse
8.	Արձանագրություններ և հղումային փաստաթղթեր	Protocols and reference documents

1. ՄԱՏԱԿԱՐԱՐՄԱՆ ԱՌԱՐԿԱՆ *SUBJECT OF THE SUPPLY*

	Տվյալ մատակարարման առարկա է հանդիսանում հետևյալ ապրանքները		*The following items are the subject of the current supply*	
1.1.	Տեխնիկական ջրի պոմպ	հատ	Technical water pump	PC

2. ՄԱՏԱԿԱՐԱՐՄԱՆ ՏԵԽՆԻԿԱԿԱՆ ՊԱՀԱՆՋՆԵՐԸ
TECHNICAL REQUIREMENTS OF SUPPLY

2.1. Տեխնիկական ջրի պոմպ		2.1. Technical water pump
	Որակական և տեխնիկական հատկանիշները	Qualitative and technical specifications
	(Հավելված 1) Մշակվող հեղուկը՝ չֆիլտրված գետի ջուր Խտությունը՝ 1կգ/դմ^3 Արտադրողականությունը՝ 540 մ^3/ժ Ճնշումը՝ 33մ Առավելագույն փորձարկման ճնշումը՝ 15 բար Բանվորական անիվի չափը՝ 347մմ Ներծծող կցաշուրթ՝ Dn 250, Pn 10 Ներծծող կցաշուրթի ուղղությունը՝ առանցքային Արտանետող կցաշուրթ՝ Dn 200, Pn 10 Արտանետող կցաշուրթի ուղղությունը՝ դեպի վեր Հզորությունը՝ 70,3կՎտ	(Annex 1) Treated fluid: unfiltered river water Density: 1 kg/dm^3 Productive capacity: 540 m^3/h Head: 33 m Max. test pressure: 15 bar Impeller dimensions: 347mm Suction flange: Dn 250, Pn 10 Suction flange direction: axial Discharge flange: Dn 220, Pn 10 Discharge flange direction: upwards Capacity: 70.3kW

	Պոմպը գործարկող շարժիչի հզորությունը՝ 90կՎտ Պտտման արագությունը՝ 1485 պտ/ր Առանցքակալի հենարանը՝ 55 S պողպատ Բանվորական անիվը, միջնորմը և կրող օղակները պետք է պատրաստված լինեն GG25 տեսակի չուգունից: Պոմպի լիսեռը և լիսեռի ականոցը պետք է պատրաստված լինեն 1,4021 տիպի չժանգոտող պողպատից՝ ներժից: Կապերը՝ FLENDER, Typ B 180 FK Քսայուղումը՝ յուղ Պատյանի վրա պետք է տեղակայված լինի ապակի՝ յուղի մակարդակը տեսնելու համար Պոմպը պետք է լինի գործարանային փաթեթավորմամբ: Պոմպը պետք է ունենա առնվազն 1 տարվա երաշխիք: Որակի երաշխավորագիրը, երաշխիքային կտրոնը, շահագործման հրահանգները և պոմպի անձնագիրը պարտադիր են: Պոմպը պետք է համապատասխանի EN 809, EN 292-1, EN 292-2, EN 60204-1, DIN 31001 ստանդարտներին և 93/44/EEC, 89/392/EEC, 91/368/EEC, 93/44/EEC պահանջներին:	Motor capacity: 90kW Rotation speed: 1485 round per min Bearing bracket: 55 S steel Impeller, partition and wear rings material: GG25 cast iron Shaft and shaft sleeve material: 1.4021 stainless steel Coupling: FLENDER, Typ B 180 FK Lubrication: oil lubrication There should be oil sight glass on the case to let to see oil level. The pump should be in factory packaging. The pump must have a warranty of at least 1 year. Quality assurance, warranty card, operational instructions and the pump passport are mandatory. Pump should comply with EN 809, EN 292-1, EN 292-2, EN 60204-1, DIN 31001 standards and 93/44/EEC, 89/392/EEC, 91/368/EEC, 93/44/EEC requirements.

3. ՄԱՏԱԿԱՐԱՐՄԱՆ ԺԱՄԱՆԱԿԸ — *TIME OF SUPPLY*

Մատակարարումը պետք է կատարվի 60 օրվա ընթացքում :	The supply should be carried out within 60 days.

4. ՄԱՏԱԿԱՐԱՐՄԱՆ ՏԵՂԸ — *PLACE OF SUPPLY*

“ՔոնթուրԳլոբալ Հիդրո Կասկադ” ՓԲԸ-ն պահեստը (ընդունման կետ) գտնվում է ՀՀ Սյունիքի մարզի Գորիս քաղաքում, Գր. Տաթևացի 2 հասցեում”	The warehouse of ContourGlobal Hydro Cascade CJSC (point of acceptance) is located in the city of Goris in Syunik Region, at 2 Grigor Tatevaci str.

5. ՄԱՏԱԿԱՐԱՐՆԵՐԸ ՊԵՏՔ Է ՀԵՏԵՎԵՆ ՀԵՏԵՎՅԱԼ ԿԱՆՈՆՆԵՐԻՆ

SUPPLIERS SHOULD FOLLOW THE FOLLOWING RULES

- Պահեստի աշխատանքային ժամերն են ամեն օր երկուշաբթիից ուրբաթ ժամը 9^{00}-ից մինչև 17^{45} տեղական ժամանակով:	- Working hours of the warehouse are from 9am to 17:45 local time every day from Monday to Friday.
- Իր առաքման փաստաթղթերով, կամ մատակարարվող փոքր ծավալի ապրանքներով անձը կարող է մոտենալ վարչական շենքի գլխավոր մուտքից և ստանալ ժամանակավոր անձնագիր մուտք գործելու վարչական շենք և պահեստ: Այդ ընթացքում նրան կուղեկցի պատվիրատուի ներկայացուցիչը:	- Together with delivery documents, or small size supply goods, the person can approach the main entrance of the administrative building and obtain a temporary pass to enter the administrative building and warehouse. During this period the Contracting Authority's representative will accompany him.
- Եթե բեռնաթափման աշխատանքները իրականացնում է մատակարարը, ապա պետք է օգտագործի այն անհատական պաշտպանական միջոցները, որոնք պարտադիր են տվյալ տարածքում:	- If the unloading of the supply is done by the supplier itself, then he should be wearing the PPE mandatory for that location.
- Ավտովարորդները, որոնք տեղափոխում են ցնցող, դյուրավառ և այլ նմանատիպ նյութեր, պարտավոր են համապատասխան ցուցանակ տեղադրել թափքի վրա:	- Drivers who are transporting jolty, flammable and other similar material, are obliged to install a relevant sign on the car body.
- Ավտոմեքենաների կայանումը վարչական շենքի տարածքում չպետք է խոչընդոտ ստեղծի այլ տրանսպորտային միջոցների համար (հրդեհային, շտապօգնություն և այլն):	- Parking in the area of the administrative building should not create obstacles for other transportation means (for example firefighting, ambulance, etc).
- Մատակարարը առաքման գործընթացը ավարտելուց հետո անհապաղ պետք է լքի պատվիրատուի տարածքը:	- The supplier should immediately leave the Contracting Authority's location after finishing the delivery activities.
- Բացարձակապես արգելվում է, բացի մատակարարվող ապրանքներից	- Other than the supplied goods, it is strictly forbidden to bring any other material to the

պատվիրատուի տարածք բերել կամ օգտագործել ալկոհոլային, հոգեմետ, թմրամիջոց և այլ նմանատիպ նյութեր:	site of the Contracting Authority and use it, for example alcohol, tranquilizers, drugs or other similar substances.

6. ՓԱԹԵԹԱՎՈՐՈՒՄ, ՊԻՏԱԿԱՎՈՐՈՒՄ	*PACKAGING AND LABELLING*
- Մատակարարվող բոլոր ապրանքները և սարքավորումները պետք է լինեն գործարանային փաթեթավորված պիտակներով կամ հավաքված համաձայն անվտանգ տրանսպորտային և պահպանման կանոնների ըստ նյութերի ֆիզիկաքիմիական հատկությունների:	- All the supplied goods should be have factory packaging labels or assembled in accordance with the rules for safe transportation and storage of materials, according to their physicochemical properties.
- Ապրանքների պիտակավորումը նպատակ ունի տալ տեղեկություն ապրանքների պահպանության ընթացքում նրանց ազդեցության մասին, առողջության պաշտպանության և ապրանքի անվտանգ պահպանության մասին: Այդ տեղեկությունները կարող են տրամադրվել ինչպես ապրանքի ծագման և արտադրության եղանակների միջոցով: Որոշ քիմիկատներ ունեն հատուկ պահպանման պայմաններ: Պիտակները պետք է տան ամբողջական տեղեկություն ապրանքների անվտանգ օգտագործման և հատուկ միջոցների օգտագործման վերաբերյալ, խուսափելով միջավայրի աղտոտումից, ինչպես նաև փաթեթավորման պաշտպանությունը թրթռումներից, զգայուն հարվածից, խոնավությունից և այլն: Մինչև զգայուն նյութերի և ապրանքների բաշխումը պետք է գնահատվի և ապահովվի նրան անվտանգ պաշտպանությունը:	- Product labeling aims to give information about impact effects of their products during the preservation, health protection and safeguarding of the product. This information can be obtained based on the product origin and manufacturing methods. Some chemicals have special storage conditions. Labels should give full information on the safe usage of the products and special measures to be taken to prevent pollution of the environment, as well as packaging should provide protection for vibration, shock sensitivity, moisture, etc. Safety and protection should be evaluated and ensured prior to the distribution of sensitive materials and products.

7. ԱՊՐԱՆՔՆԵՐԻ ԸՆԴՈՒՆՈՒՄԸ ՊԱՀԵՍՏՈՒՄ / RECEIVING GOODS IN THE WAREHOUSE

Ապրանքների յուրաքանչյուր առաքում ստացվում է վարչական շենքի տարածքում տեղակայված պահեստում Պահեստի մասնագետի կողմից առանց ընդունվելու: Պահեստի մասնագետը ստորագրում է առաքումն ուղեկցող բեռնագիրը: Ստորագրված փաստաթղթի մեկ օրինակը մնում է Պահեստի մասնագետի մոտ: Առնվազն մեկ օրինակ մնում է մատակարարի մոտ: Ապրանքնե-րը ընդունվում են պահեստում Պահեստի մասնագետի կողմից լրացված ստանդարտ ձևի ընդունման ակտի հիման վրա: Պահեստի մասնագետը ստացված քանակները գրանցում է SAP համակարգում համապատասխան Գնման պատվերի դիմաց ապրանքները տեխնիկապես իրազեկ անձի կողմից ֆիզիկապես ստուգելուց և Պահանջագիր ներկայացվող բաժնի ղեկավարի կողմից ստորագրելուց հետո: Ստուգման ընթացքում իրականացվում է առաքված ապրանքների որակի և քանակի համեմատություն առաքման տեխնիկական տվյալների հետ: Համապատասխան առաքումն ուղեկցող փաստաթղթերը, օրինակ CMR-ը, ապրանքների ստացականը, հաշիվ-ապրանքագիրը, ընդունման ակտը և այլն, ուղարկվում են Գնումների բաժին, որտեղ և իրականացվում է պատվիրված քանակների և միավորի / ընդհանուր գնի համապատասխանության ստուգումը:	Each supply of goods is received in the warehouse located in the area of the administrative building without being accepted by the store man. The store man signs the waybill accompanying the supply. One copy of the signed document remains with the storeman. At least one copy of the documents remains with the supplier. Goods are received in the warehouse based on the Acceptance Protocol standard form filled in by the storeman. The storeman registers the amount of the goods in SAP system against each purchase order, after having all the goods physically checked by a competent person and signed by the head of the division submitting the request. Quality and quantity check of the goods against the technical data is conducted. Relevant documents accompanying supply, such as CMR, receipt of the goods, invoice, Acceptance Protocol, etc, are sent to the Procurement Department, where compliance verification of total price according to ordered units and quantity is done.
Եթե հայտնաբերվում են անհամապատասխա-նությունները պատվիրված և առաքված ապրանքների միջև, ապա պետք է հետևել ստորև բերված ընթացակարգերին: Այս անհամապատասխանությունը պետք է	If there are discrepancies between ordered and supplied products, then they should follow below mentioned procedures. This discrepancy must be approved both by the warehouse receiving goods and the supplier. Whereas, if these discrepancies

հաստատվի ապրանքներն ընդունող պահեստի և մատակարարի կողմից: Այն պարագայում, եթե դրանք հանդիսանում են փաստաթղթերի կամ համակարգում ներմուծված տվյալների սխալ, ապա փաստաթղթերը պետք է ուղղվեն, իսկ տվյալները փոխվեն:	are due to mistakes in documents or incorrect data inserted in the system, then the documentation should be corrected, and details changed.
Այն դեպքում, երբ առաքման պակասը հաստատվում է, բացակայող միավորները պետք է լրացուցիչ առաքվեն կամ եթե դրանք անհրաժեշտ չեն, պետք է հանվեն Գնման պատվերից: Երկու դեպքում է պետք է տեղեկացվի, թե արդյոք բացակայող ապրանքները պետք է առաքվեն Պատվերը կատարելու նպատակով, թե անհրաժեշտ է թողարկել կրեդիտային ավիզո պատվերը նվազեցնելու համար: Առաքման տեղեկատվությունը պետք է թարմացվի համապատասխան ուղղումներով:	In case if the supply shortage is confirmed, missing units should be delivered, or if they are not needed, shall be deducted from the purchase order. In both cases, it should be informed whether missing goods must be delivered in order to complete the order, or whether it is necessary to issue credit aviso for reducing the order. Supply information should be updated with amendments.
Այն դեպքում, երբ առաքումը գերազանցվում է հաստատված քանակները՝ SAP համակարգի նախապես թույլատրելի շեղումների սահմանաչափից դուրս (օրինակ 5%-ով), ավելորդ ապրանքները պետք է վերադարձվեն մատակարարին: Եթե այս հավելյալ քանակները անհրաժեշտ են, ապա դրանք պետք է վավերացվեն: Ապրանքների վերադարձը իրականացվում է հատուկ փաստաթղթի հիման վրա:	In case when supply exceeds the limit of established quantity of SAP system permitted deviation of limits (e.g. 5%), excess goods should be returned to the supplier. If this additional quantity is needed, then it must be ratified. The return of the goods is carried out based on a special document.
Այն պարագայում, եթե Կապալառու կազմակերպության կողմից հաստատված առաքված և պատվիրված քանակությունների միջև հայտնաբերվում է անհամապատասխանություն, Գնման պատվերը թարմացվում է արտացոլելով փաստացի	In case if discrepancies are found in the quantities of ordered and supplied goods approved by the Contractor, the purchase order should be updated to reflect the actual quantity of the supplied goods.

առաքված քանակությունները: Այլ պարագայում, առաքումը կամ հաշիվ-ապրանքագիրը մերժվում են մինչև որ Մատակարարը չկարողանա բավարարել Գնման պատվերի պահանջները: Այն դեպքում, եթե Մատակարարի կողմից ներկայացված հաշիվ-ապրանքագիրը չի համընկնում Գնման պատվերում բերված քանակի կամ գումարի հետ, Մատակարարը թողարկում է կրեդիտային ավիզո սխալ փաստաթղթի համար և ներկայացնում է գնման պատվերի ճշգրիտ տեղեկատվություն պարունակող նոր հաշիվ-ապրանքագիրը:	Otherwise, delivery or invoice are being rejected, till the supplier meets requirements of the purchase order. In case, when the supplier's invoice does not match the number or amount reflected in the purchase order, the Suppliers issues credit aviso for the wrong document and presents a new invoice, reflecting accurate information of purchase order.

8. ԱՐՁԱՆԱԳՐՈՒԹՅՈՒՆՆԵՐ ԵՎ ՀՂՈՒՄԱՅԻՆ ՓԱՍՏԱԹՂԹԵՐ
PROTOCOLS AND REFERENCE PAPERS

Մատակարարվող ապրանքները պետք է ուղեկցվեն հետևյալ փաստաթղթերով	**Supplied goods should be accompanied by the following documents**
- Հանձնման – ընդունման արձանագրություն - Գործատուի կողմից տրված որակի սերտիֆիկատ - Երաշխիքային քարտ - Շահագործման հրահանգներ - Փաթեթավորման թերթ կամ այլ ցուցակ	- Acceptance protocol - Quality certificate given by the employer - Warranty - Instructions for use - Packaging paper or other list

* Սույն տեխնիկական բնութագրում թարգմանության անհամապատասխանությունների դեպքում առավելությունը տրվում է հայերեն լեզվով գրվածին:

* In case of discrepancies related to the translation of this technical specification, the Armenian version shall prevail.
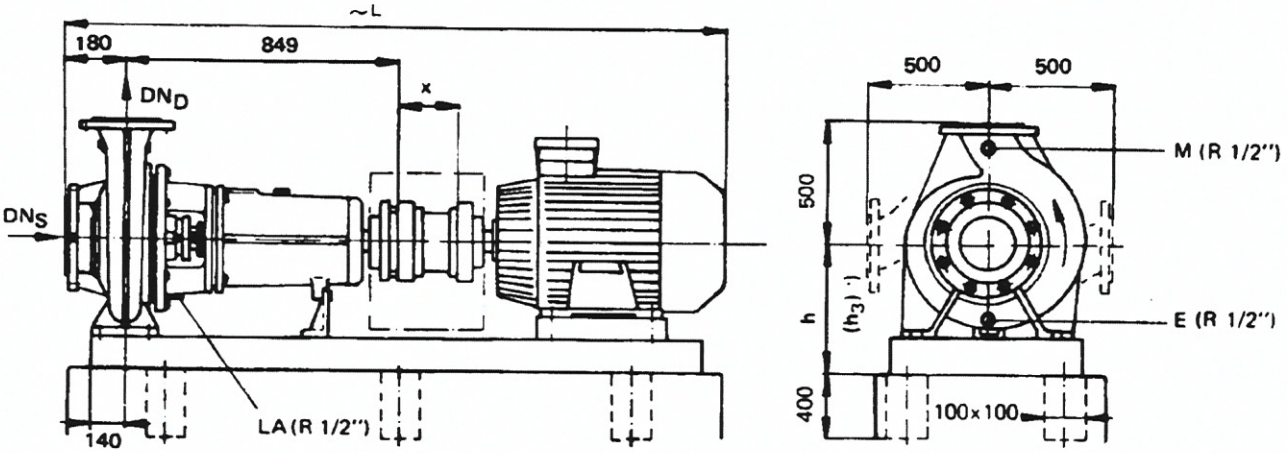
Հավելված 1 / Annex 1